norton MONTAGEVOORSCHRIFT

LED IP20

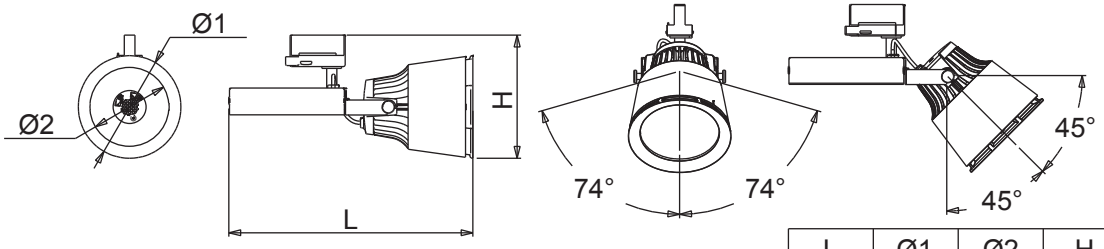

L	Ø1	Ø2	H
320	131	100	157

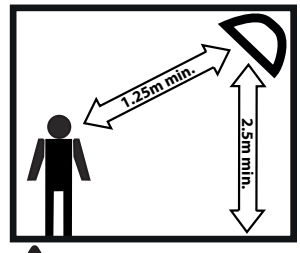

LET OP! Mag alleen buiten handbereik worden geïnstalleerd.

Armatuur uitgerust met een GA 69 of GAC 69 (DALI) adapter.

1

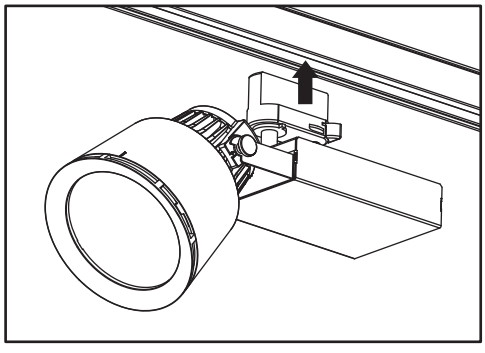

2

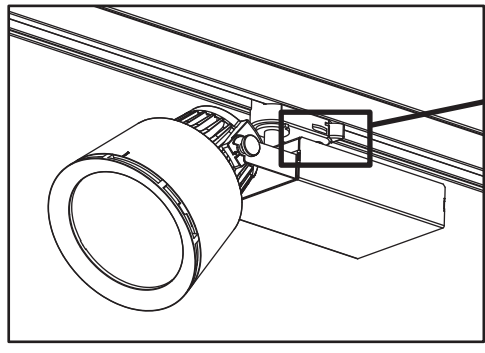

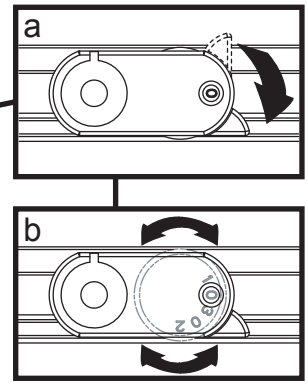

LET OP! Het armatuur mag uitsluitend worden geïnstalleerd door een bevoegd elektrotechnisch installateur conform de geldende richtlijnen en voorschriften. Het is niet toegestaan het armatuur onder spanning te plaatsen. Mag alleen buiten handbereik worden geïnstalleerd.

507554 - NM-CALISTO-13-05 1/1

norton MONTAGEVOORSCHRIFT

LED IP20

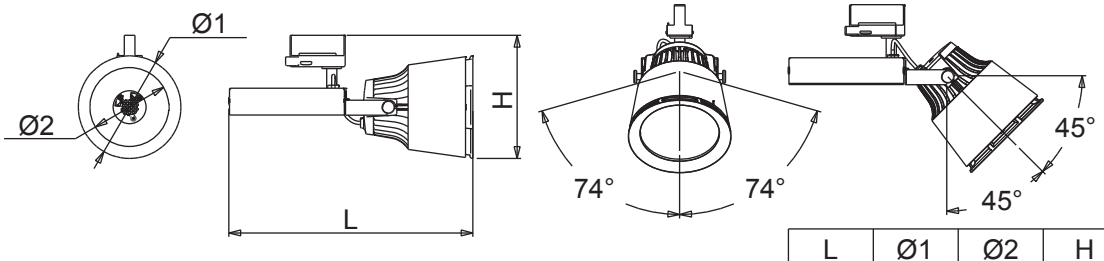

L	Ø1	Ø2	H
320	131	100	157

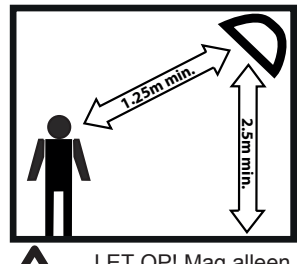

LET OP! Mag alleen buiten handbereik worden geïnstalleerd.

Armatuur uitgerust met een GA 69 of GAC 69 (DALI) adapter.

1

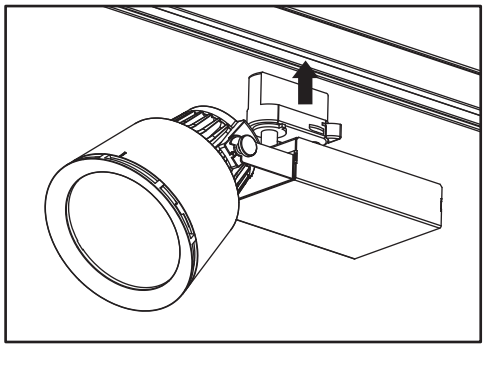

2

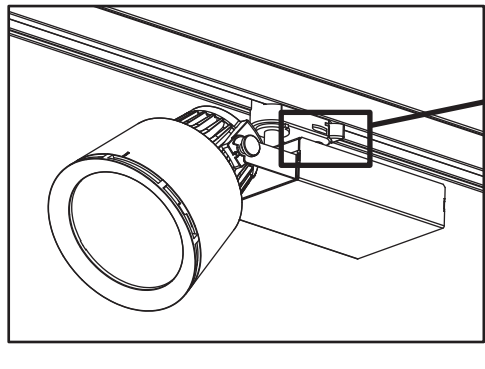

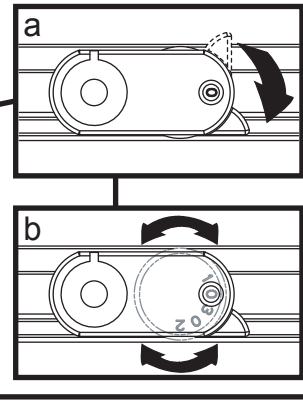

LET OP! Het armatuur mag uitsluitend worden geïnstalleerd door een bevoegd elektrotechnisch installateur conform de geldende richtlijnen en voorschriften. Het is niet toegestaan het armatuur onder spanning te plaatsen. Mag alleen buiten handbereik worden geïnstalleerd.

507554 - NM-CALISTO-13-05 1/1